Lancia

LANCIA Centodieci, Cultura e Compleanni

Torino, 25-27 novembre 2016

Con il patrocinio di

Il compleanno Lancia prevede quattro conferenze in altrettante sedi di apprendimento e di cultura altamente significative per la Città e per l'Automobile.
Il Politecnico di Torino, che ha formato ingegneri di livello prestati alla primaria industria motoristica, ospita la trattazione del protagonismo imprenditoriale e delle incisività individuali emerse dalle gestioni succedutesi in cento dieci anni che hanno consentito alla Marca, icona di prodotto di assoluta innovazione, di attestarsi nel tempo ai vertici dell'avanguardia di settore.
Al Castello del Valentino sede di Architettura, ispiratrice di stilisti dell'automobile determinati dalla preminenza territoriale della carrozzeria, saranno approfonditi i temi del design e della meccanica di due modelli di diversa quanto particolare concezione.
Il giorno successivo nella stessa sede sarà trattata l'ingegneria applicata alla competizione, esaminando tre realizzazioni sportive di forte richiamo.
In chiusura presso l'International Training of Ilo, campus universitario multietnico dove si integrano le tecnologie della globalizzazione, si intrecceranno storia, innovazione e aerodinamica per celebrare gli ottanta anni del più evolutivo caposaldo di Marca.
I relatori, ognuno mentore di straordinari capitoli di una storia industriale d'eccezione, saranno per appartenenza anche custodi dell'inarrivabile carisma del Marchio che sensibilmente aleggia tra le centodieci candeline.

giorgio formini presidente

100 dieci

LANCIA Centodieci, Cultura e Compleanni
Torino, 27-29 maggio 2016

Venerdì 27

ore 09,00	Parcheggio delle vetture al Politecnico di Torino*
ore 09,30	Aula Magna conferenza:
	Da Vincenzo Lancia a FCA per Adele, Gianni e Carlo Pesenti (1906 - 2016)
	Masala - Falchetto - Ferraresi - Pianta - Cena - Barberis - Giolito
ore 13,30	Light lunch
ore 14,30	Transfert in bus al grattacielo Lancia
ore 15,00	Hall Piano Terra incontro:
	L'edificio al centro della storia Lancia
	Rosani
ore 16,00	Transfert di ritorno in bus al parcheggio del Politecnico
ore 17,00	Trasferimento e parcheggio delle vetture all'interno del Castello del Valentino
ore 17,30	Transfert agli alberghi
ore 19,00	Salone d'Onore del Castello del Valentino conferenza:
	Quarantesimo Gamma (1976 - 2016) con Thema 8.32 e SW (1986 - 2016)
	Fioravanti - Brovarone - Palitto - Filtri - Testa
ore 21,00	Light dinner alla Sala delle Colonne con intrattenimento Jazz
ore 23,00	Transfert di rientro in bus agli alberghi

Sabato 28

ore 10,00	Trasferimento con le vetture dal Castello del Valentino al Mirafiori Motor Village
ore 11,00	Giri liberi sull'anello di prova di Mirafiori
ore 12,30	Light lunch in pista
ore 15,00	Parcheggio delle vetture all'interno del Castello del Valentino
ore 16,00	Salone d'Onore del Castello del Valentino conferenza:
	Beta Montecarlo (1976 - 2016) con Rally 037, Delta HF 4WD (1986 - 2016)
	Martin - Lombardi - Limone - GaffinoRossi - Martinetto
ore 18,00	Transfert in albergo con bus
	Serata libera

Domenica 29

ore 09,30	Trasferimento con le vetture dal Castello del Valentino al Campus ONU
ore 11,00	Auditorium International Training Center of Ilo conferenza:
	Ottantesimo Aprilia (1936 – 2016)
	Falchetto - Morello - Veninata
ore 13,00	Conviviale di chiusura e arrivederci

** Il programma potrà subire variazioni di percorso e di sede di conferenza in dipendenza della ridotta viabilità dovuta alla concomitante conclusione in circuito cittadino del Giro d'Italia ciclistico*

AUTOMOTOCLUB STORICO ITALIANO

Commissione Cultura

La Tecnica dell'Aprilia

26 novembre 2016

Torino

Relatore Lorenzo Morello

In occasione del 110° anniversario della fondazione della Lancia, si è svolta presso il Politecnico di Torino una manifestazione celebrativa nell'ambito della quale l'ing. Lorenzo Morello, Presidente della Commissione Cultura dell'ASI, ha svolto il seminario "La Tecnica dell'Aprilia".

La tecnica dell'Aprilia

Lorenzo Morello

Presidente Commissione Cultura ASI

Ottantesimo Aprilia

- Aerodinamica e stile
- Carrozzeria
- Motore
- Sospensioni

- Aerodinamica e stile
- Carrozzeria
- Motore
- Sospensioni

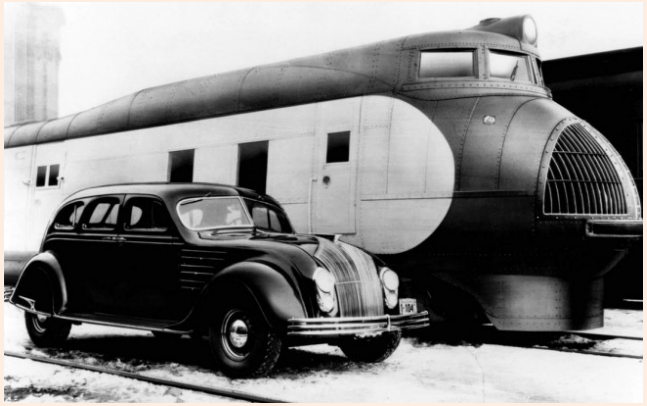

La tecnica dell'Aprilia: aerodinamica e stile

$C_x = 0,47$

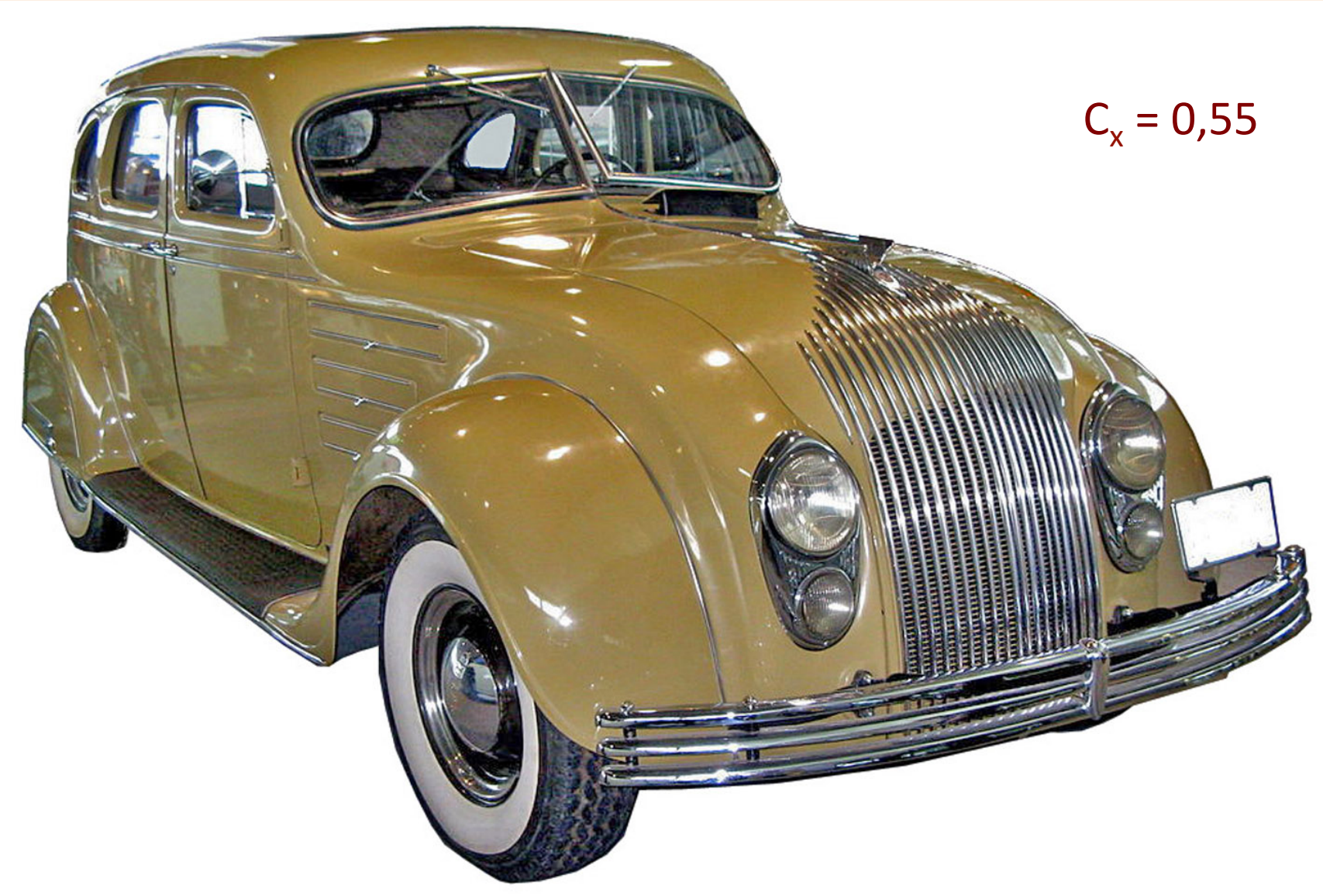
C_x = 0,55

C_x = 0,50

- Aerodinamica e stile
- Carrozzeria
- Motore
- Sospensioni

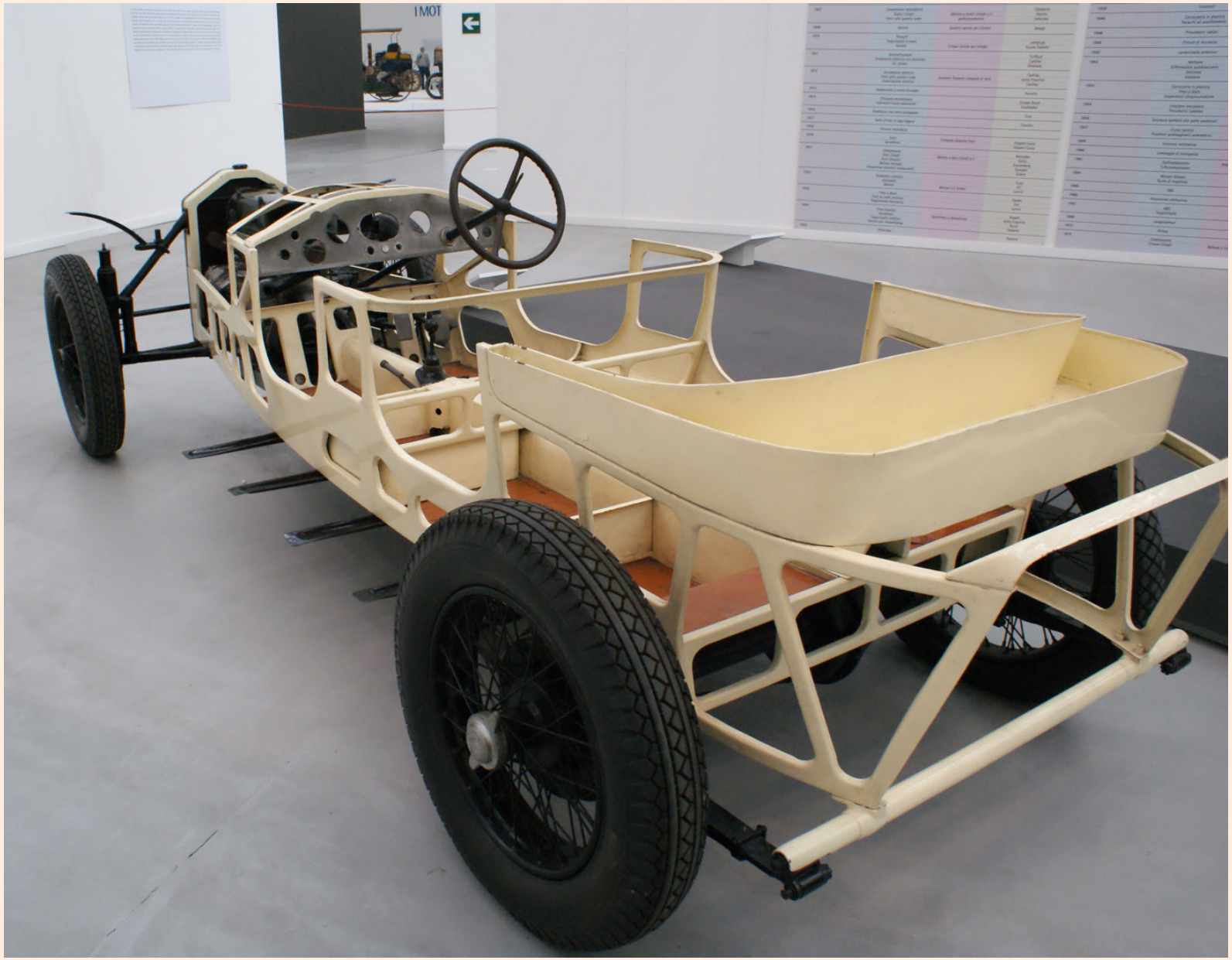

La tecnica dell’Aprilia: carrozzeria

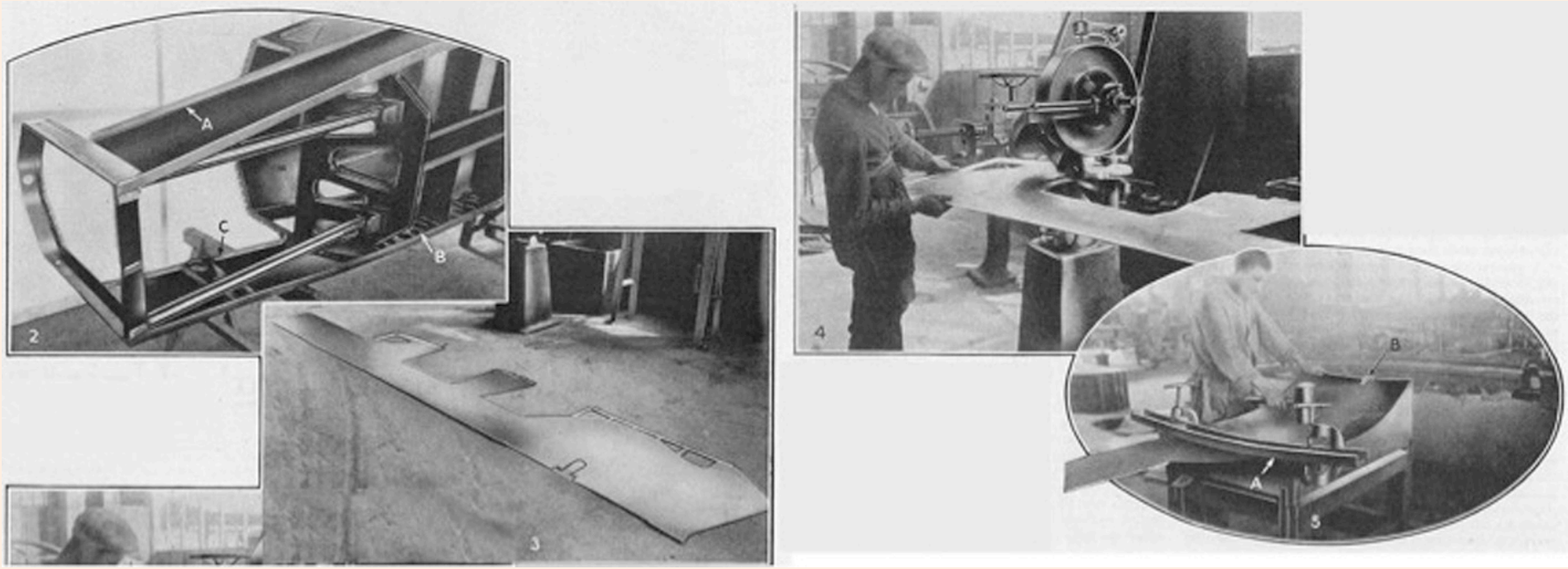

La tecnica dell’Aprilia: carrozzeria

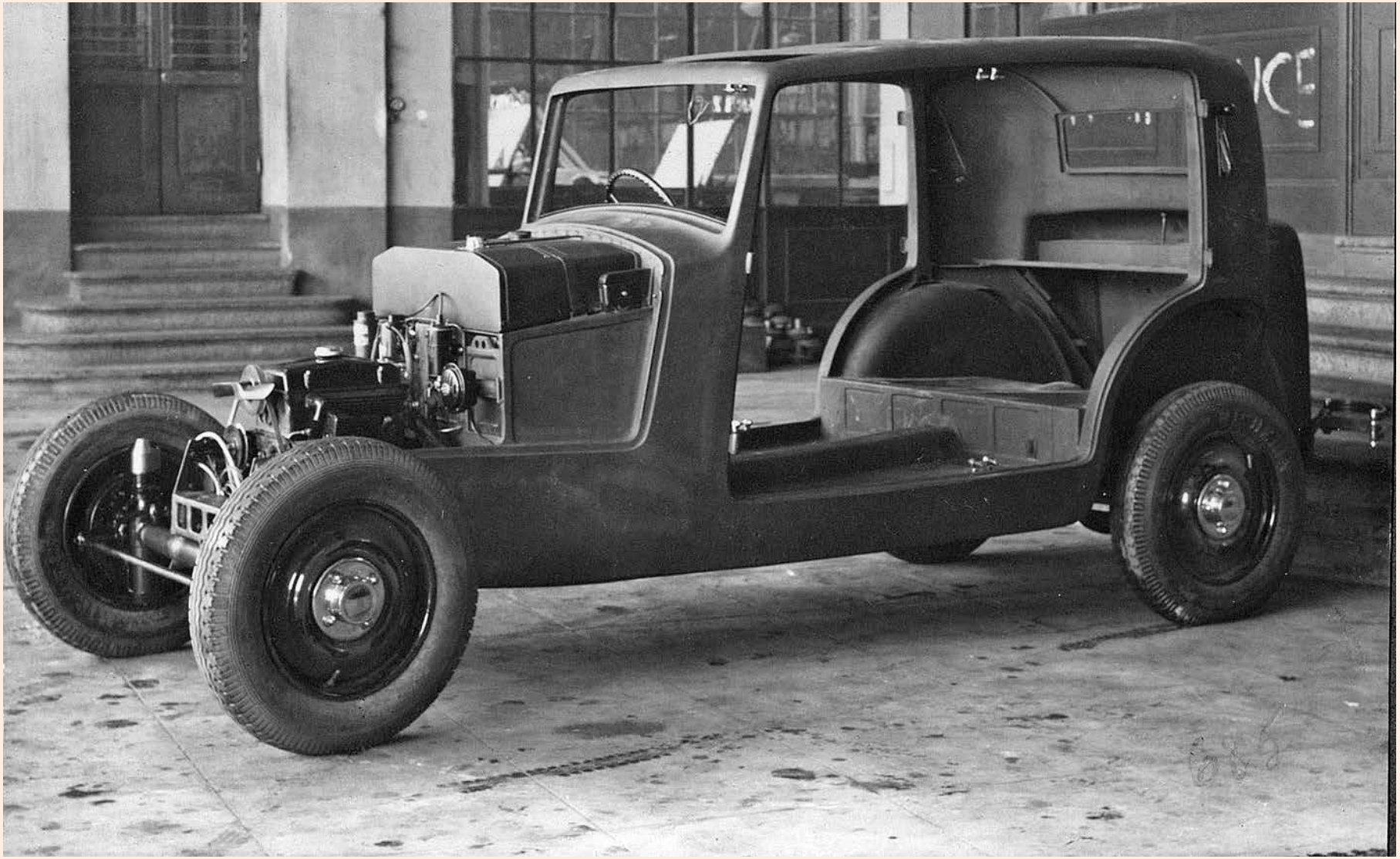

La tecnica dell’Aprilia: carrozzeria

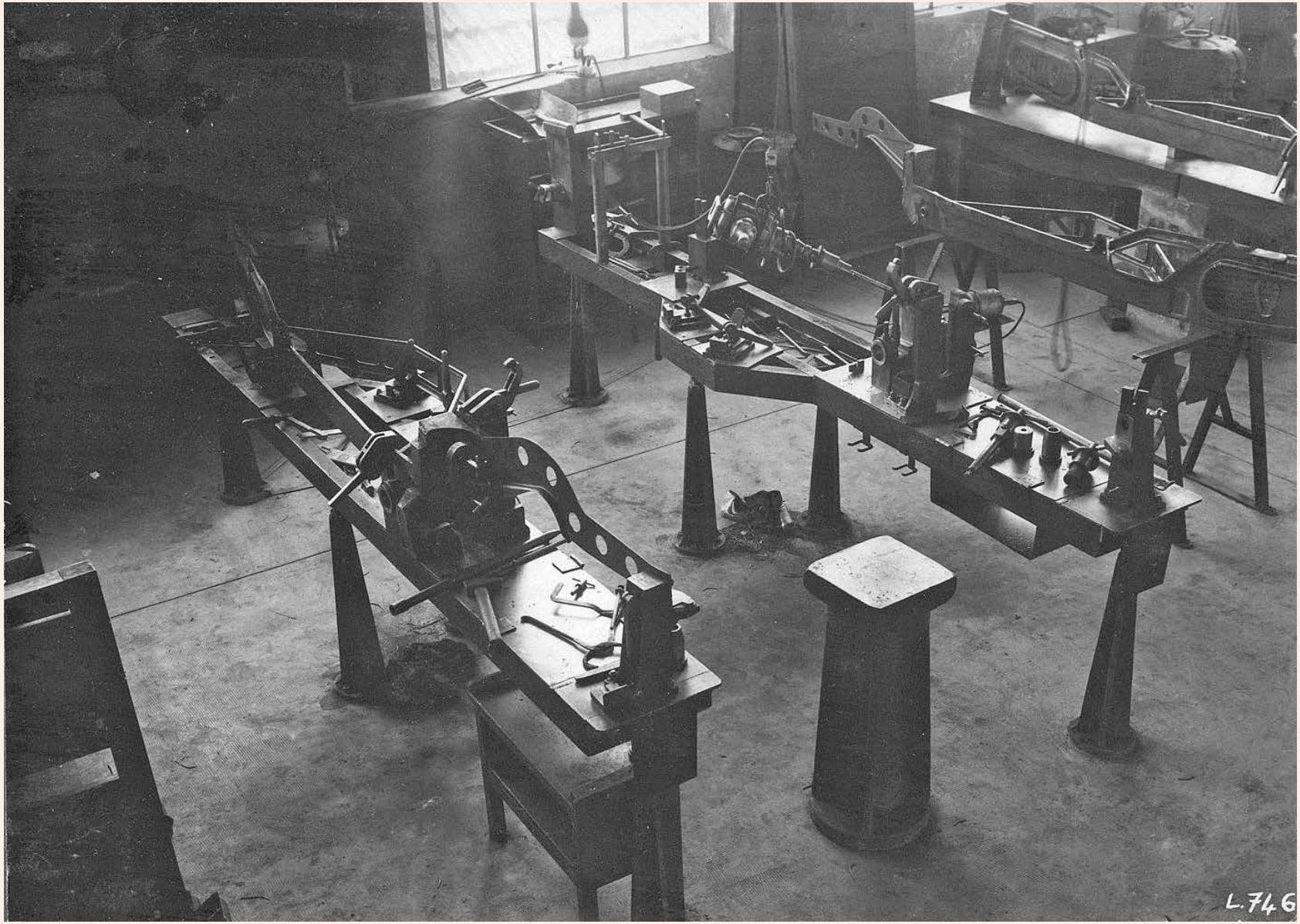

La tecnica dell’Aprilia: carrozzeria

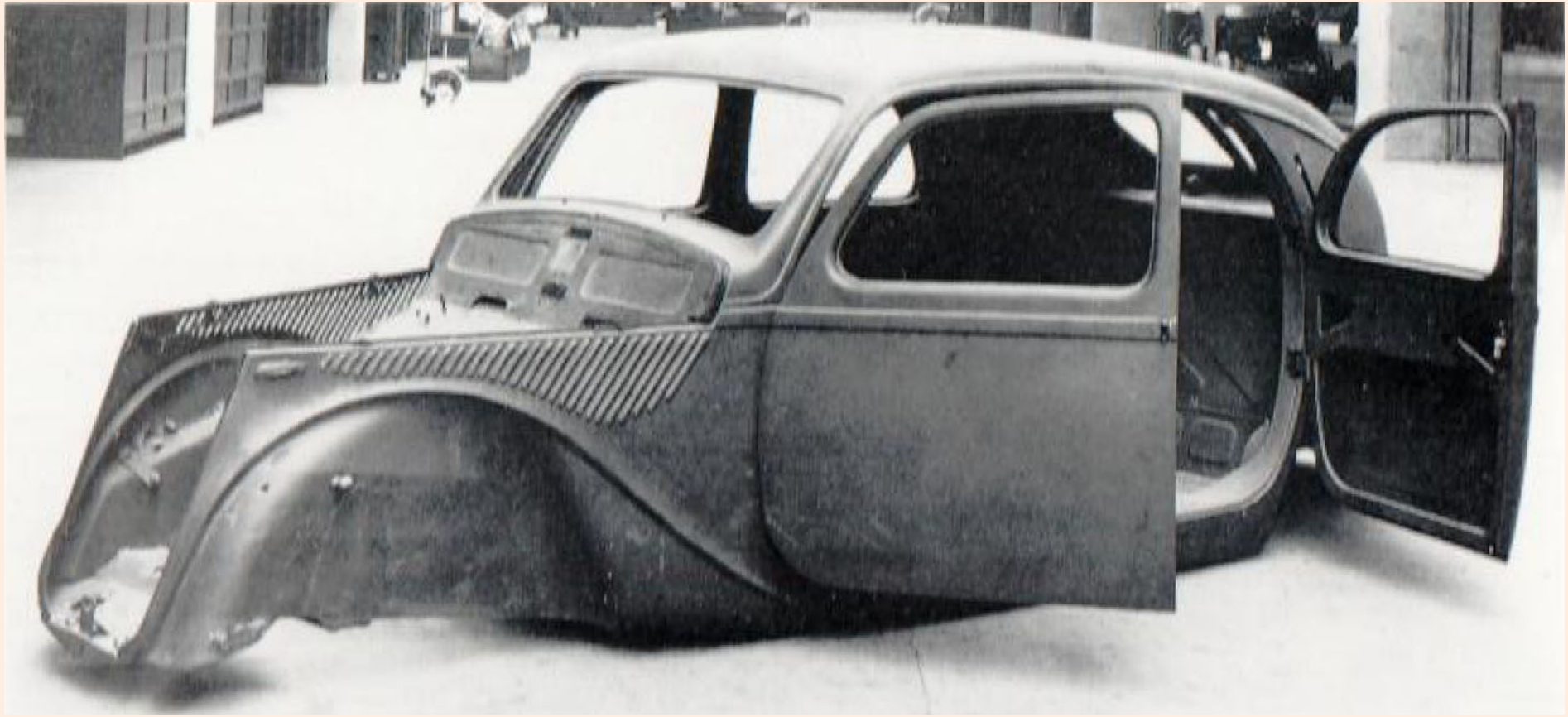

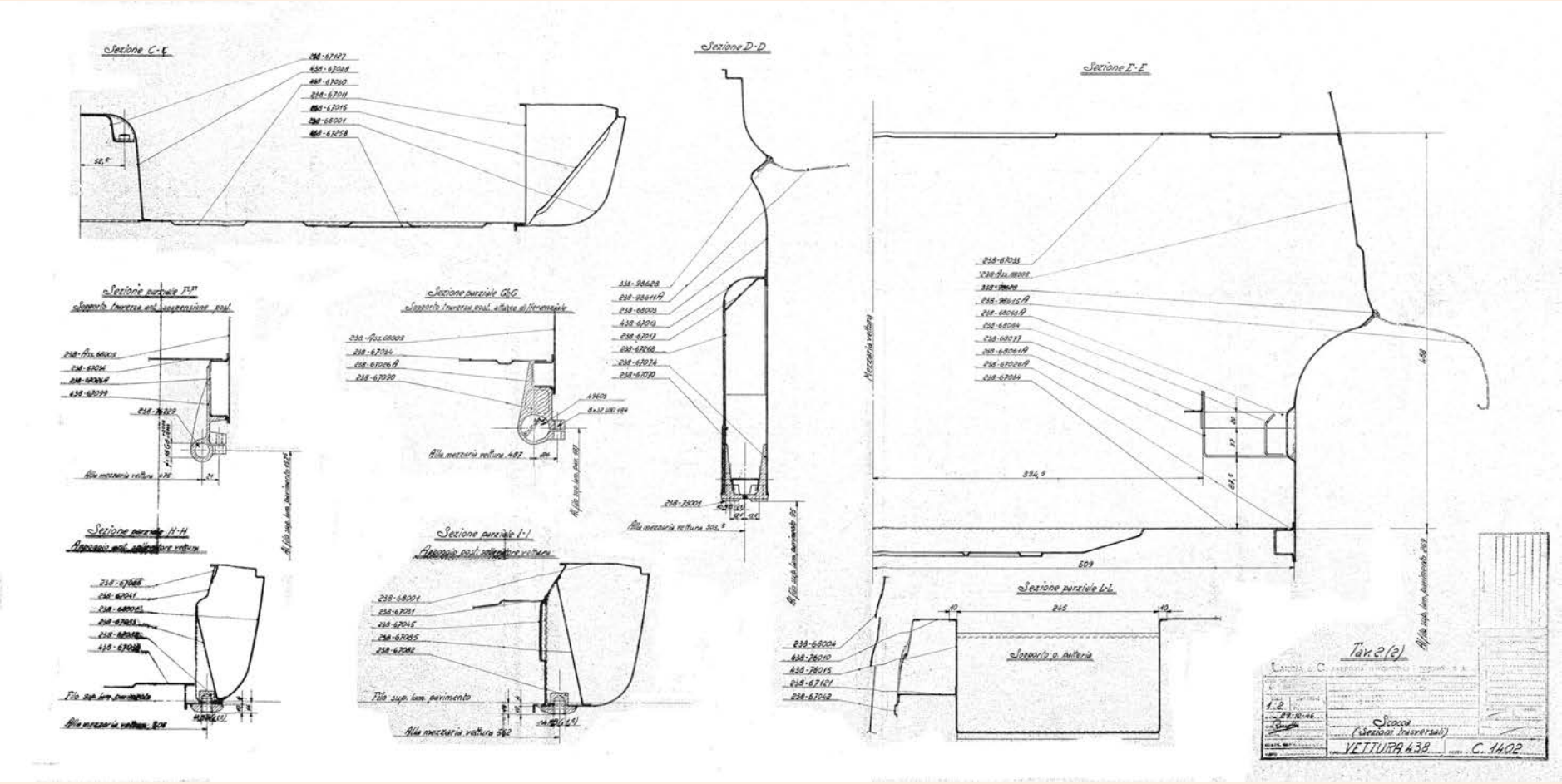
Sezione C-C
Sezione D-D
Sezione E-E
Sezione parziale F-F
Sezione parziale G-G
Sezione parziale H-H
Sezione parziale I-I
Sezione parziale L-L
Supporto batteria
Tav. 2 (2)
Scocca
(Sezioni trasversali)
VETTURA 438
C. 1402

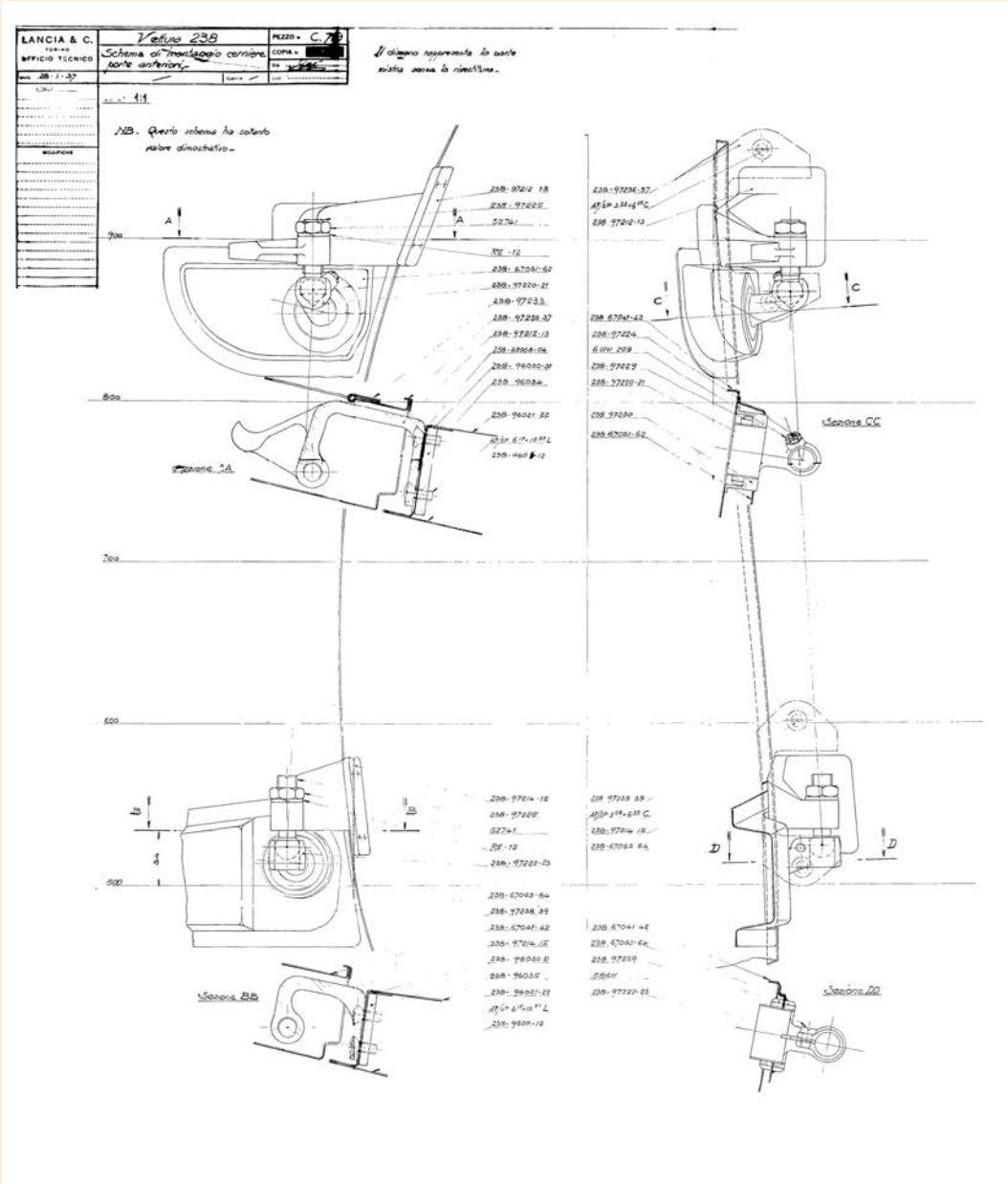
LANCIA & C.
TORINO
UFFICIO TECNICO
Vettura 238
Schema di montaggio cerniere porte anteriori
Il disegno rappresenta la parte sinistra senza la rimettitura.
NB. Questo schema ha soltanto valore dimostrativo.
Sezione AA
Sezione CC
Sezione BB
Sezione DD

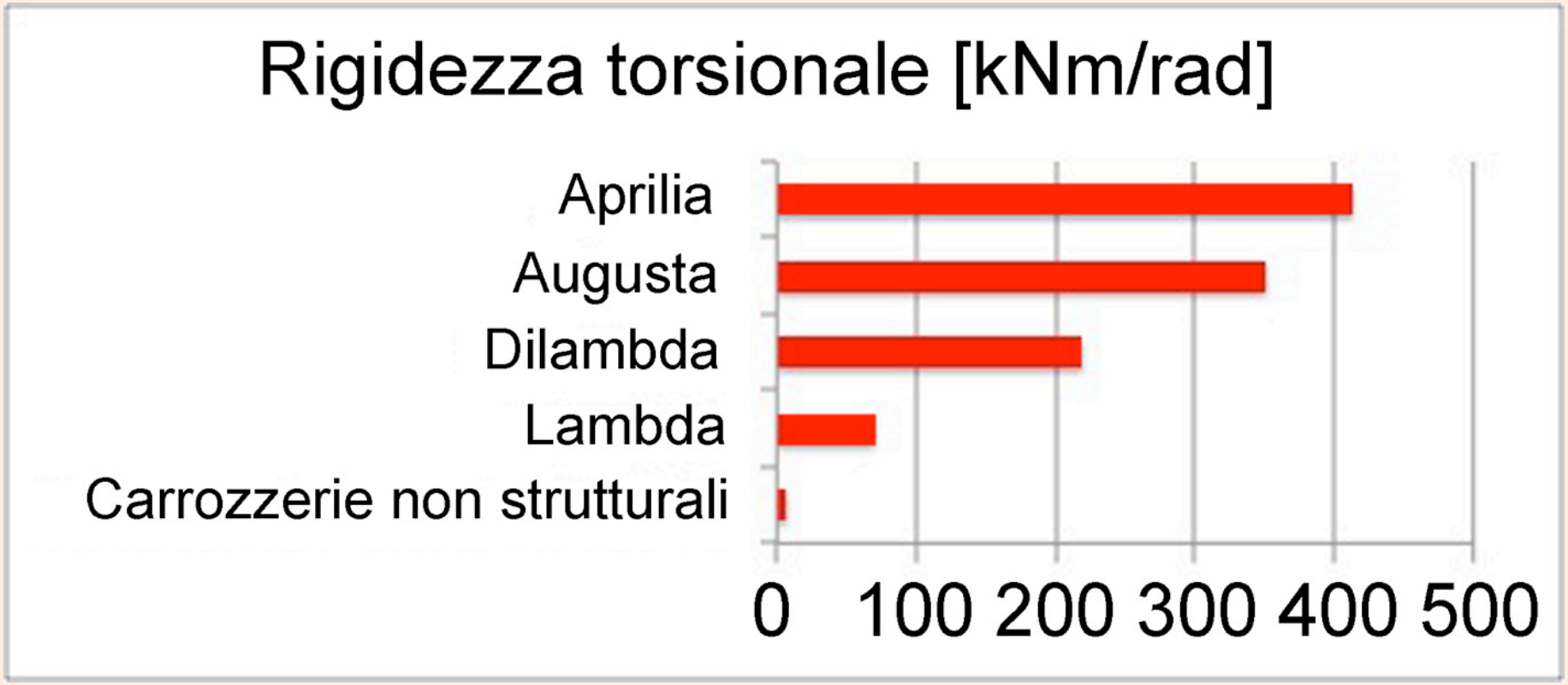
Rigidezza torsionale [kNm/rad]
Aprilia
Augusta
Dilambda
Lambda
Carrozzerie non strutturali
0
100
200
300
400
500

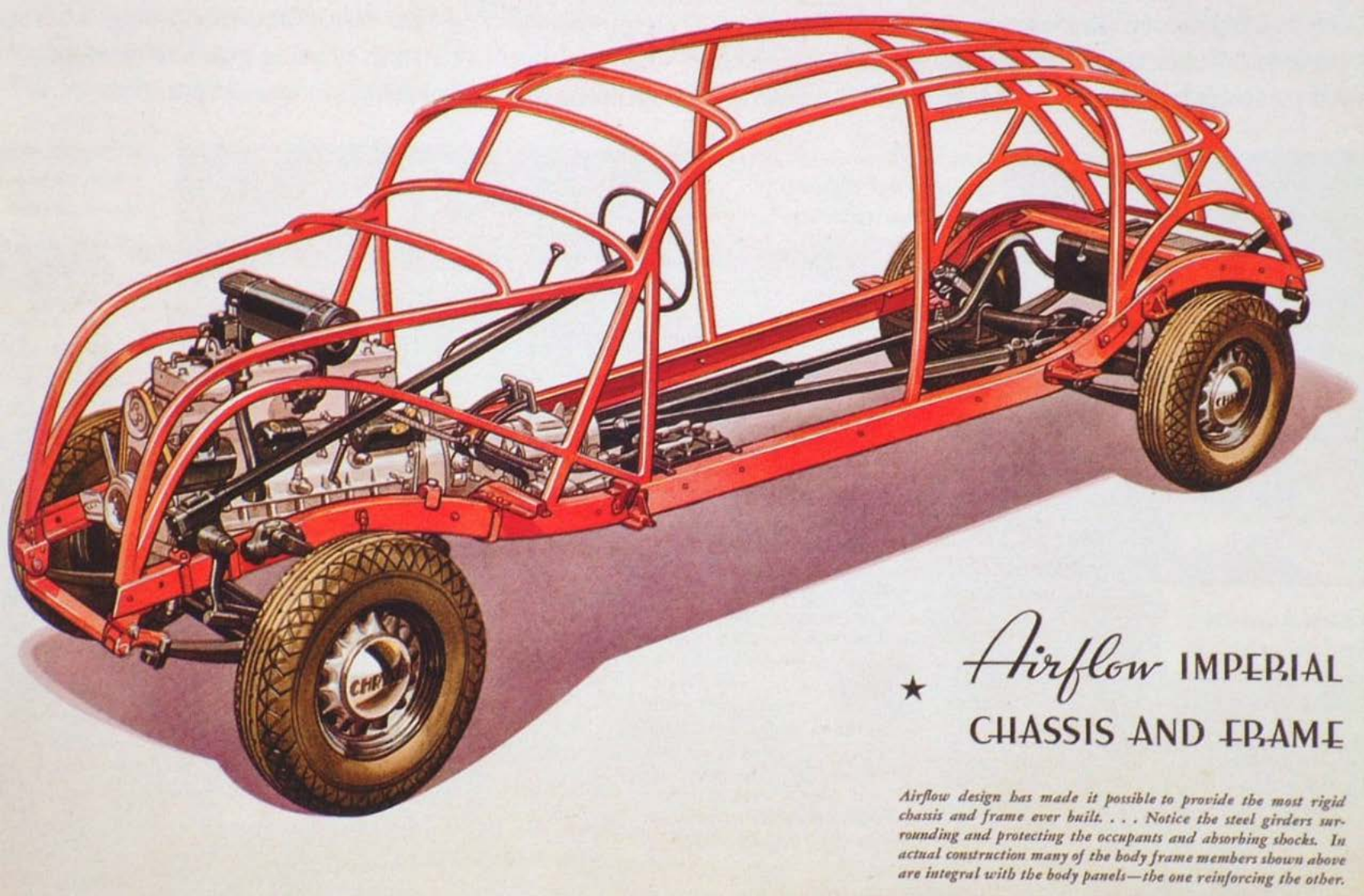
★ Airflow IMPERIAL
CHASSIS AND FRAME
Airflow design has made it possible to provide the most rigid chassis and frame ever built. . . . Notice the steel girders surrounding and protecting the occupants and absorbing shocks. In actual construction many of the body frame members shown above are integral with the body panels—the one reinforcing the other.

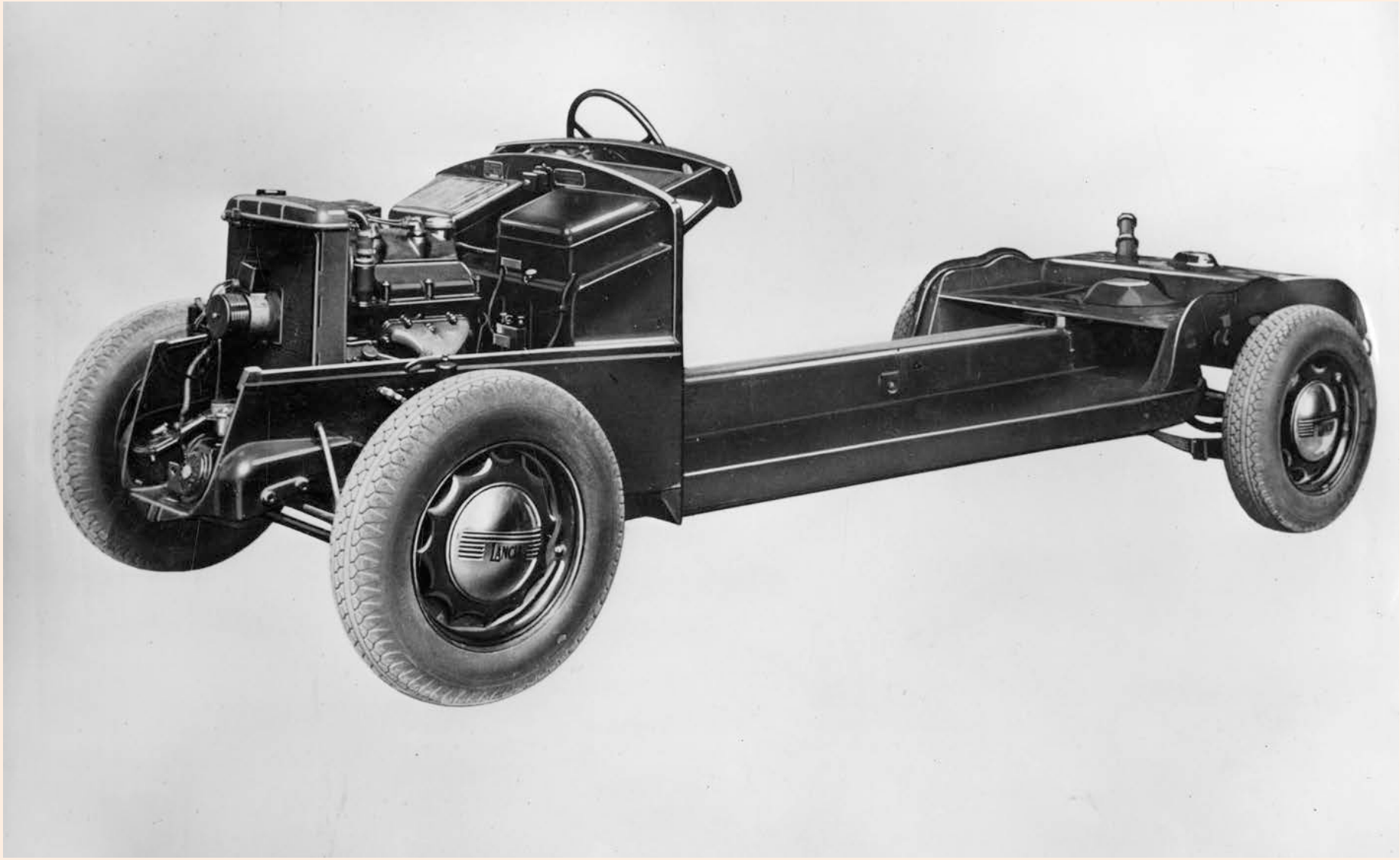

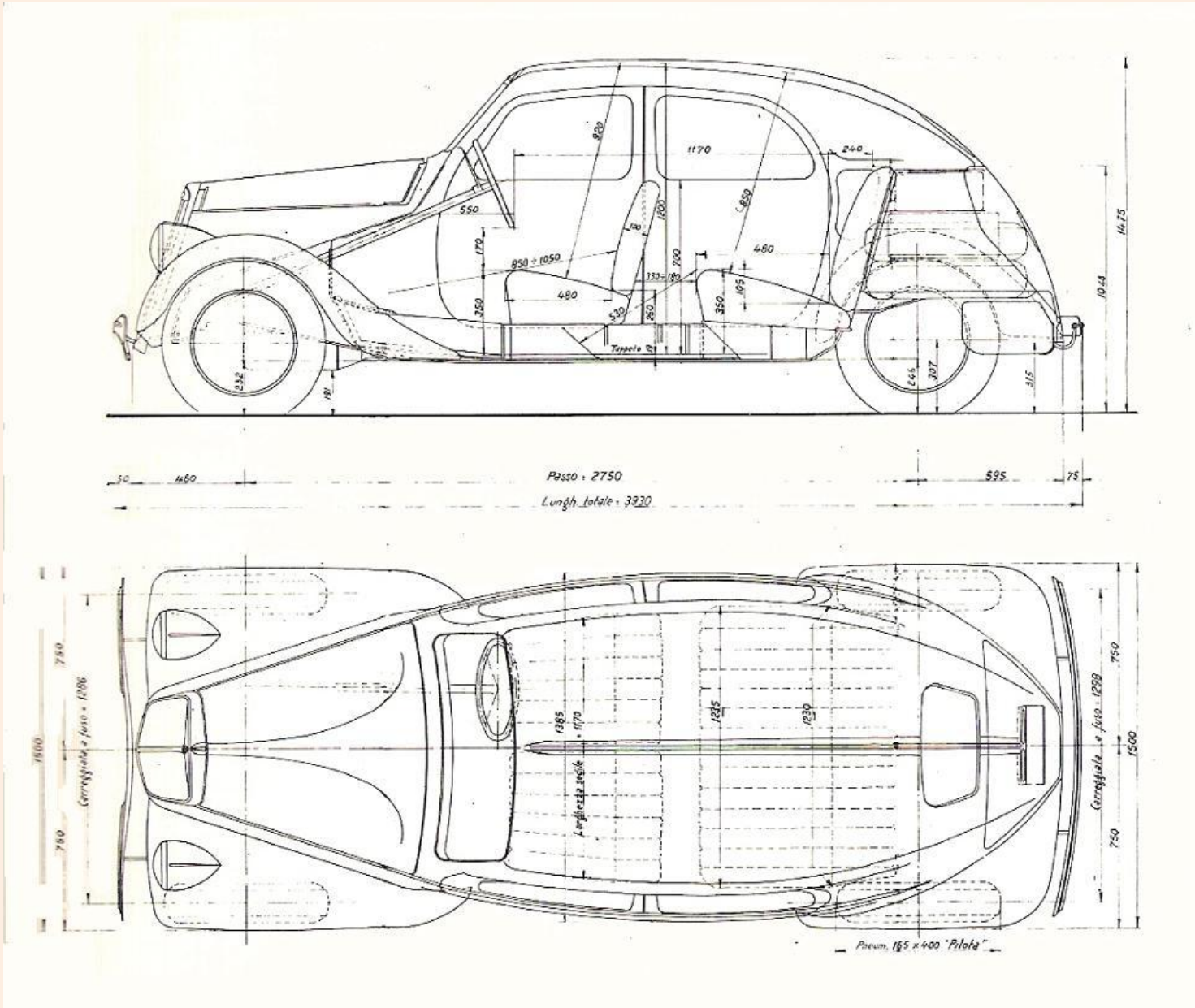

La tecnica dell'Aprilia: carrozzeria

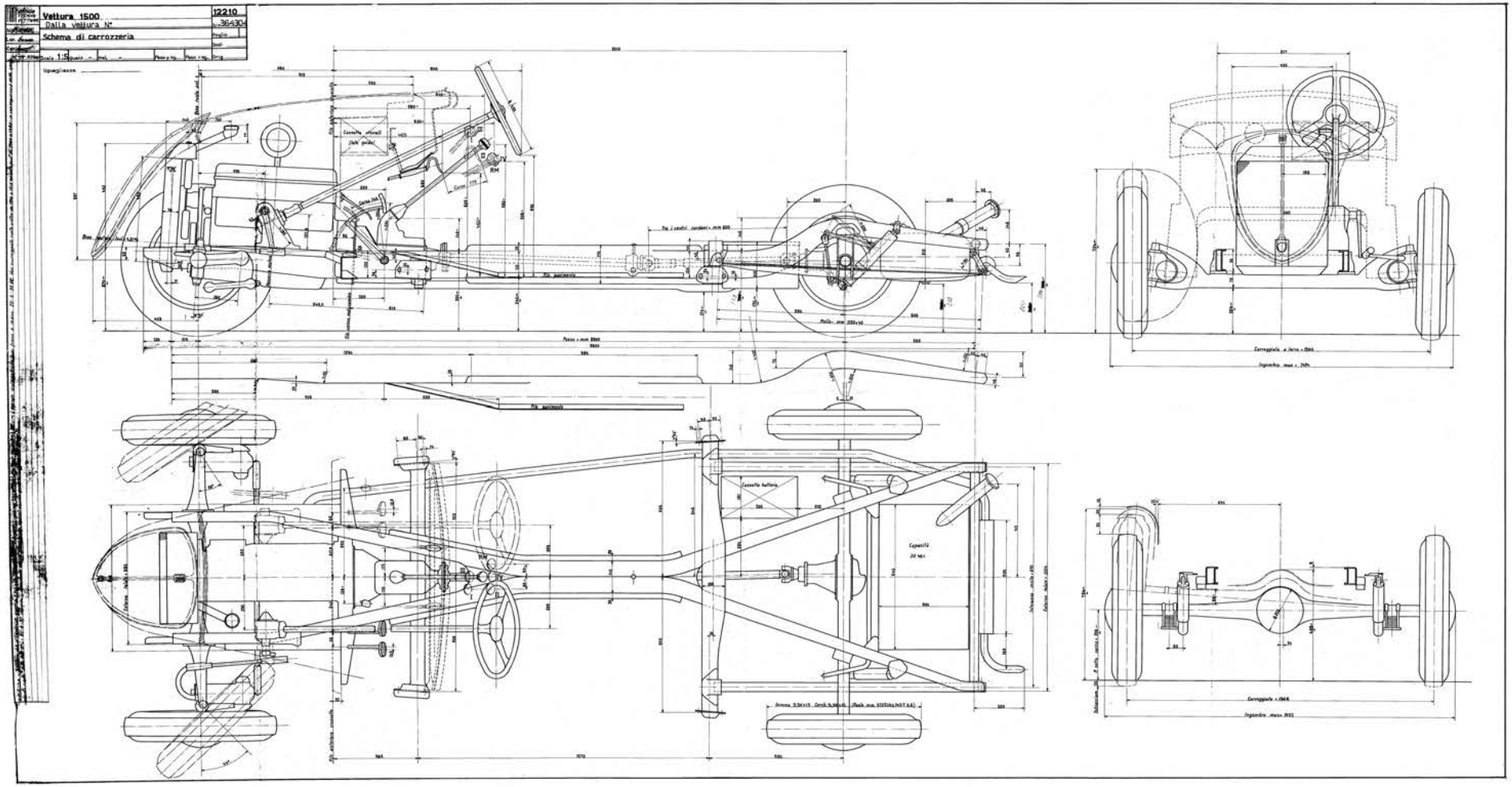

La tecnica dell’Aprilia: carrozzeria

	Lancia Aprilia	FIAT 1500
Passo [mm]	2.750	2.800
Lunghezza [mm]	3.930	4.465
Abitabilità [mm]	1.810	1.890
Peso a vuoto [kg]	880	1.070
Potenza [CV]	48	48
Prezzo [Lire]*	23.900	21.500

*p.i.l. pro-capite italiano (1937) circa 2.000 Lire!

- Aerodinamica e stile
- Carrozzeria
- Motore
- Sospensioni

Motore 67

angolo V 13° 6’

a. x c. 75 x 120 mm

cil. 2119 cm^3

r. c. 5,1

P. 49 CV a 3250 giri/’

PS. 23,1 CV/l

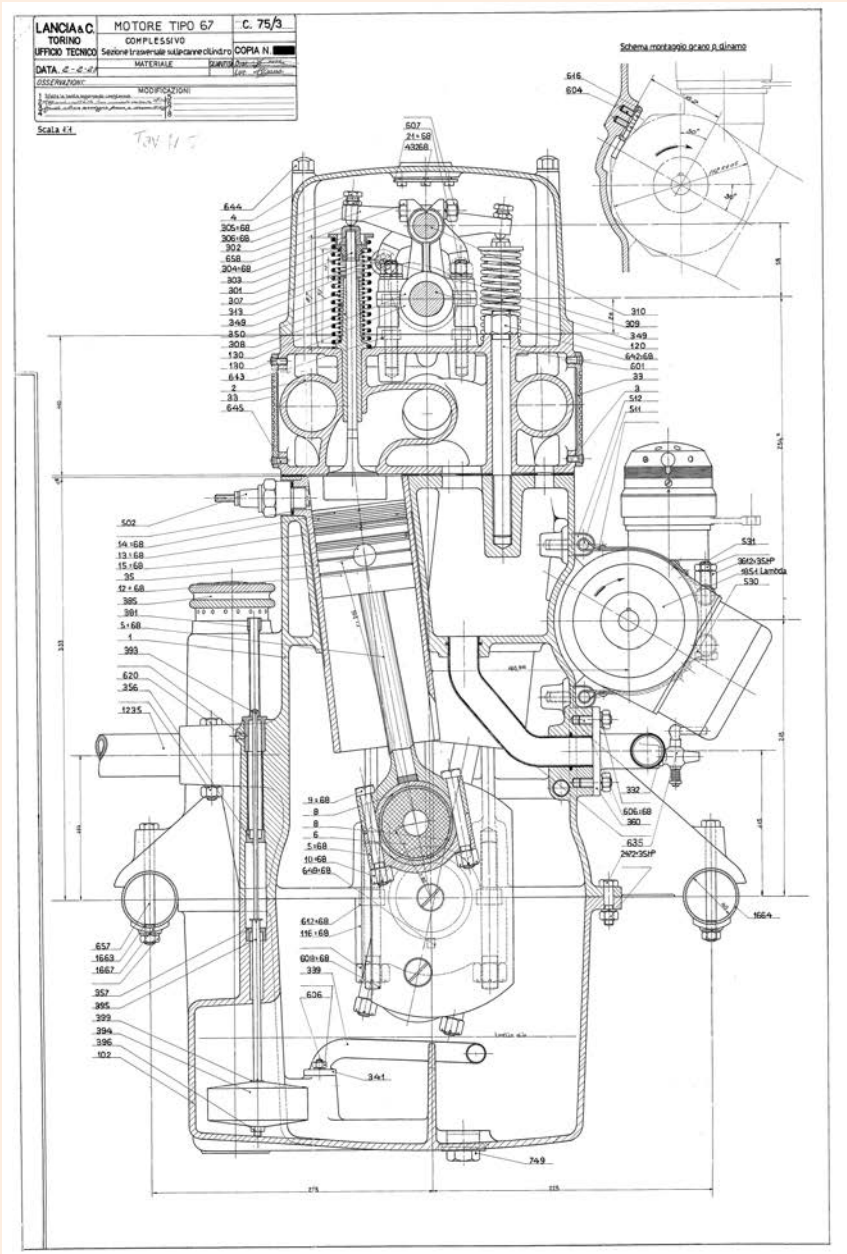

Motore 84

angolo V 17°

a. x c. 82^{55} x 90 mm

cil. 1927 cm^3

r. c. 5,3

P. 55 CV a 4000 giri/'

PS. 28,5 CV/l

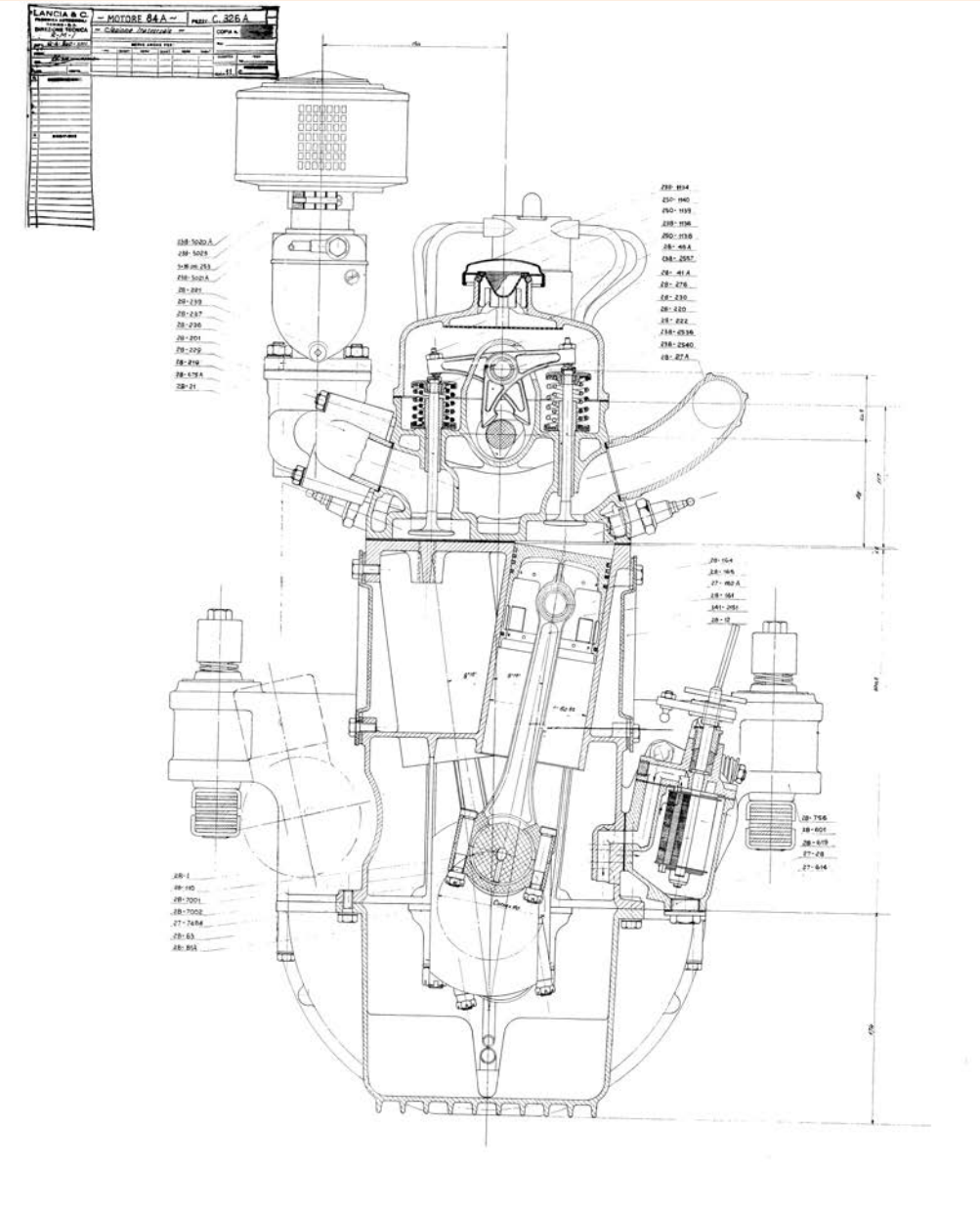

Motore 97
angolo V 19° 6’ 40”
a. x c. 72 x 83 mm
cil. 1352 cm^3
r. c. 5,7
P. 48 CV a 4300 giri/’
PS. 35,5 CV/l

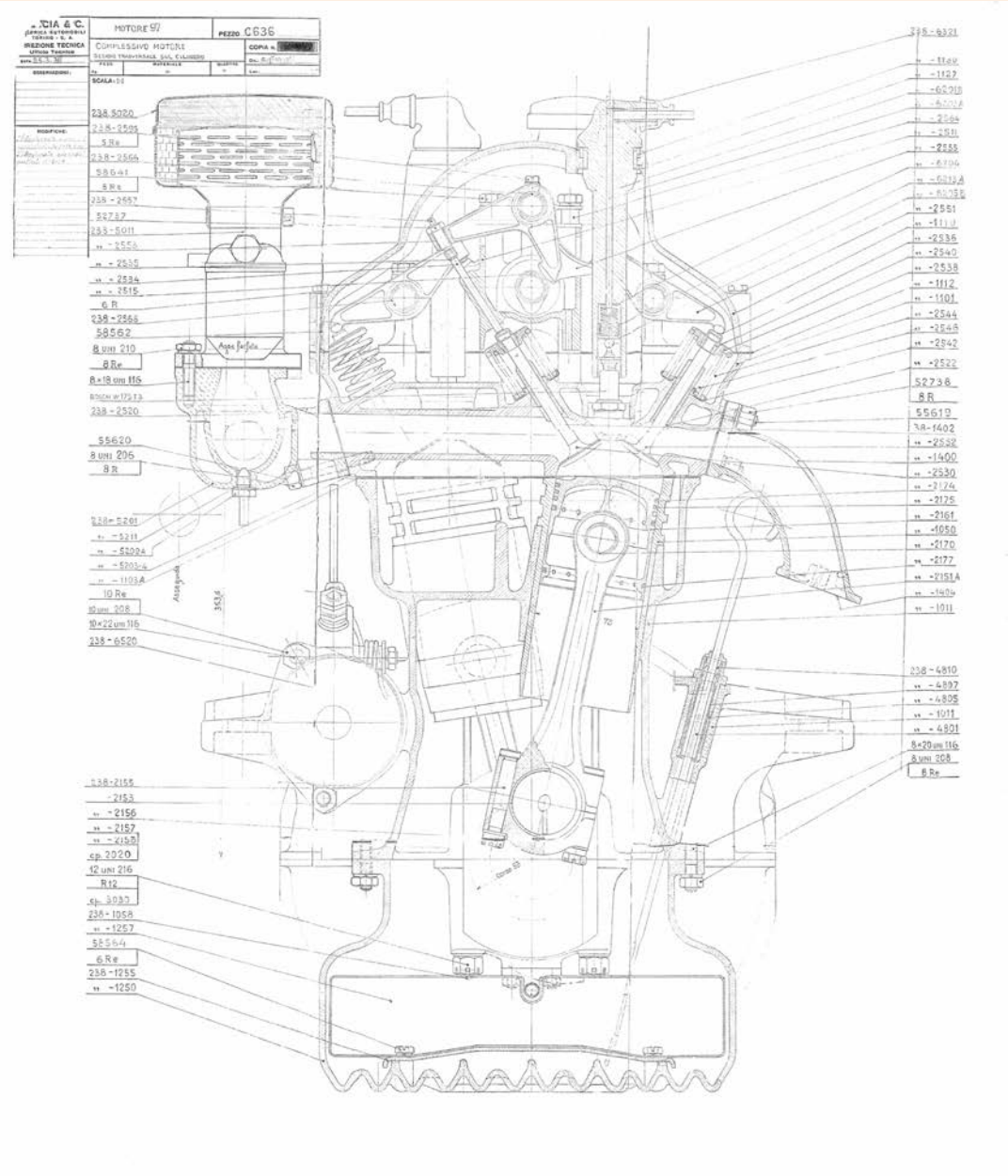

Motore 99
angolo V 17°
a. x c. 74,61 x 85 mm
cil. 1486 cm^3
r. c. 5,7
P. 48 CV a 4300 giri/’
PS. 32,3 CV/l

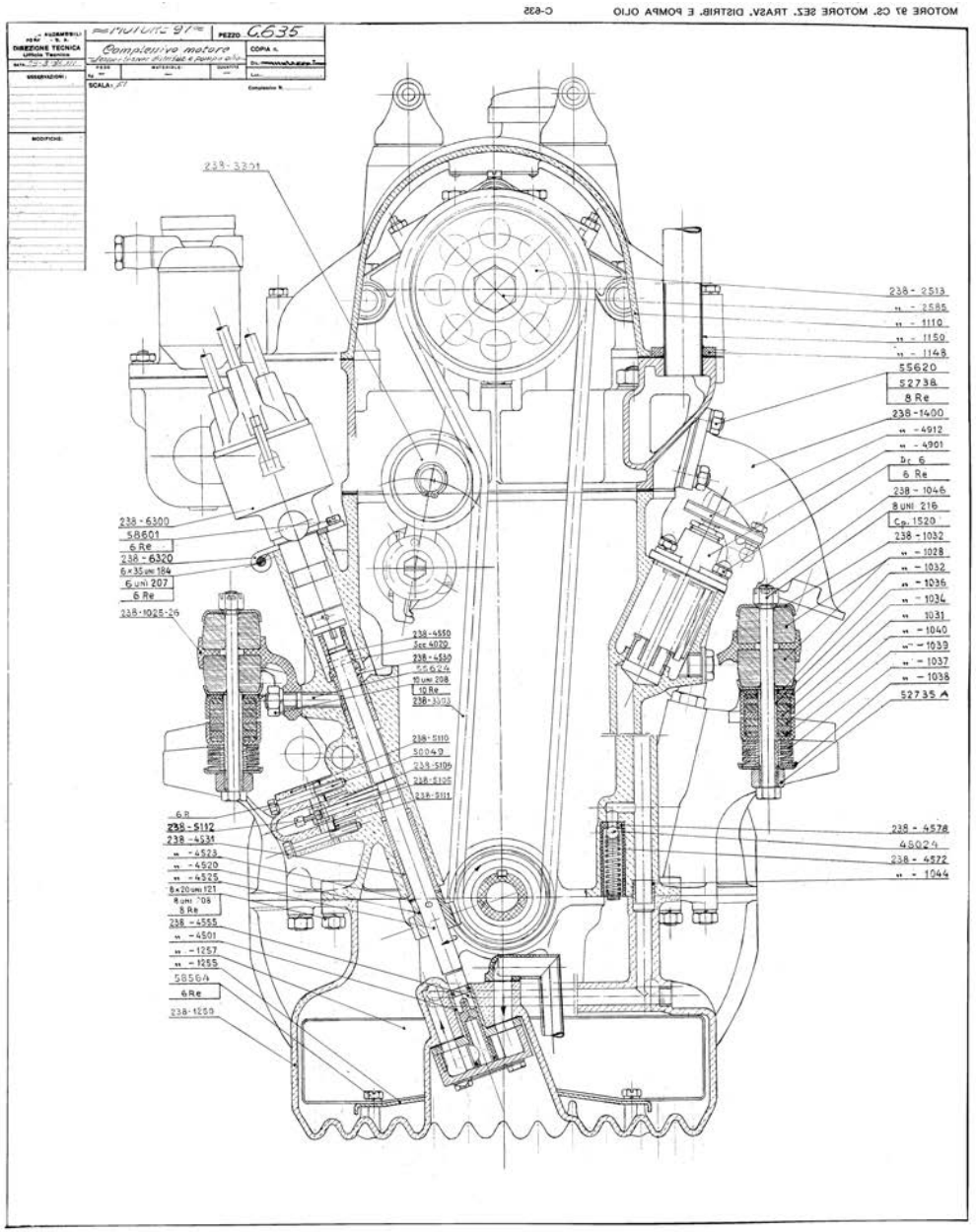

La tecnica dell’Aprilia: motore

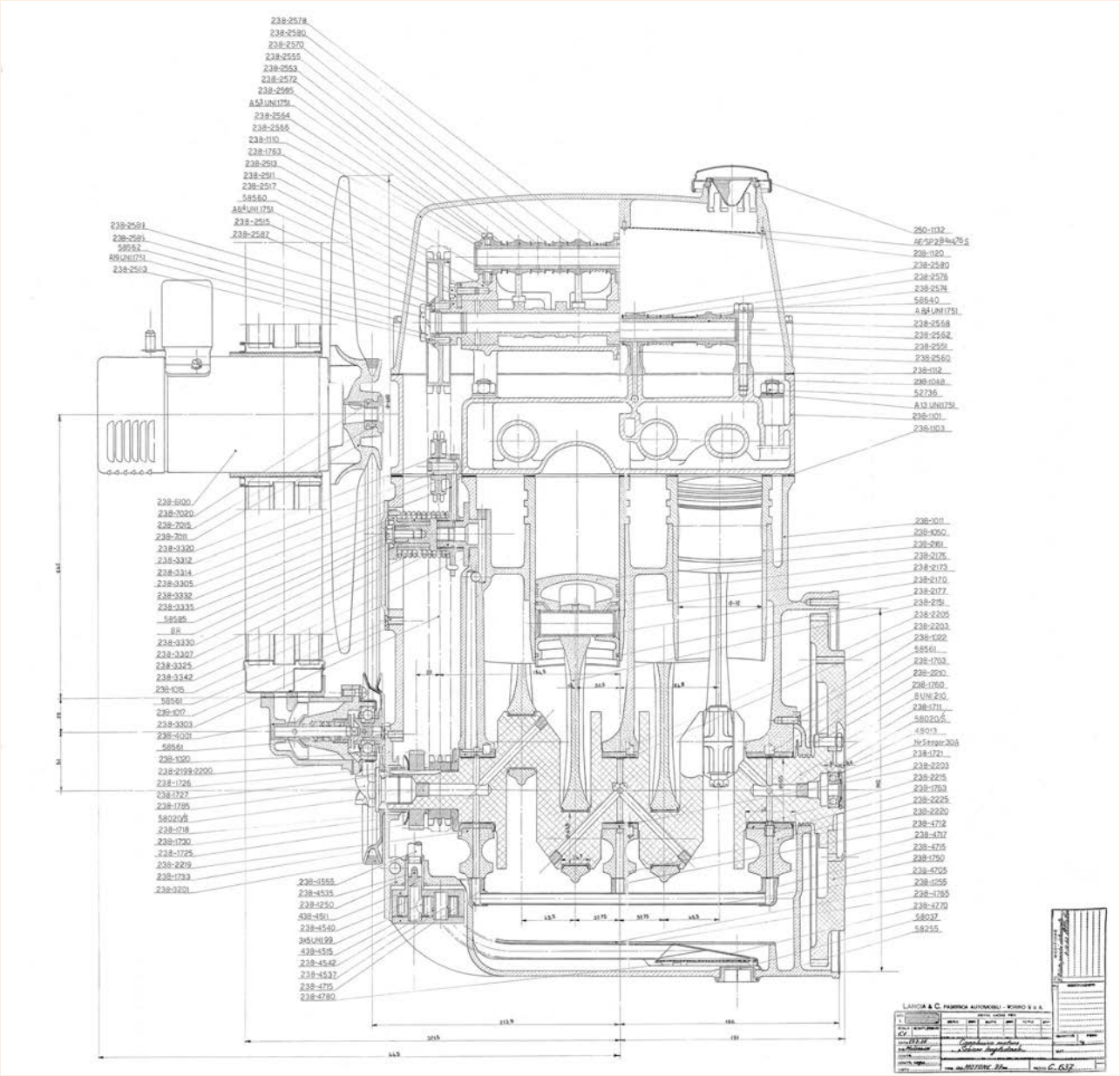

La tecnica dell’Aprilia: motore

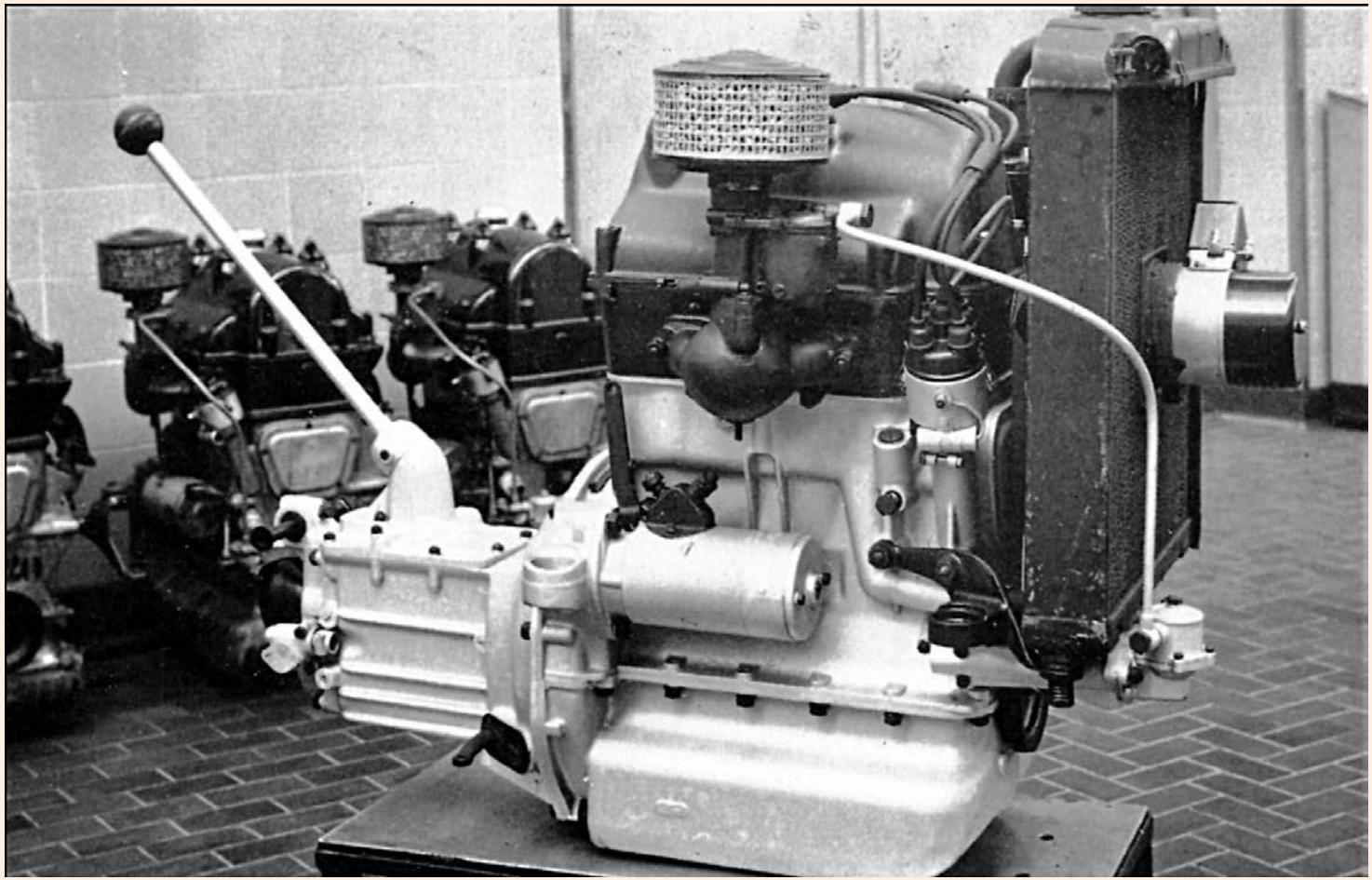

- Aerodinamica e stile
- Carrozzeria
- Motore
- Sospensioni

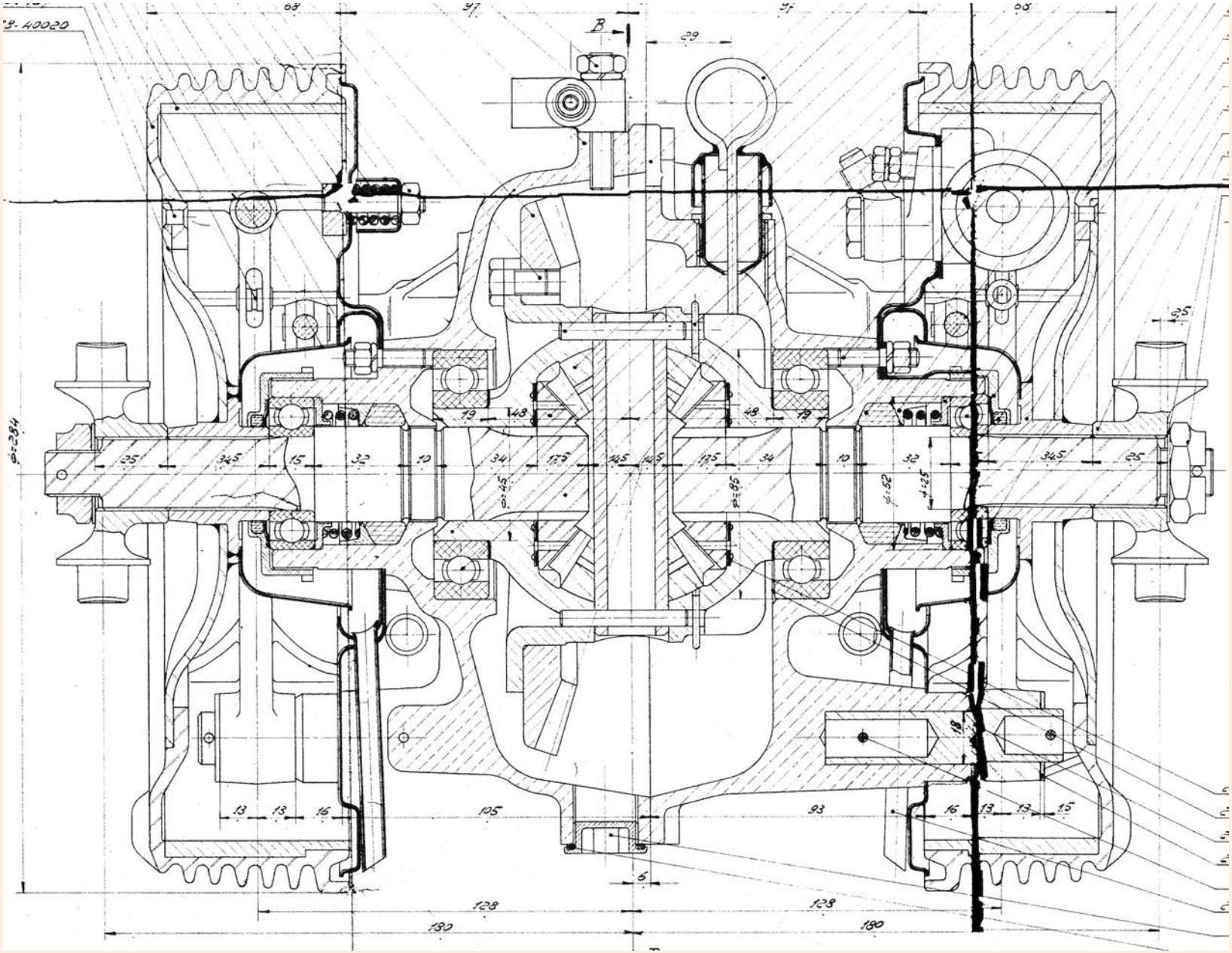

La tecnica dell’Aprilia: sospensioni

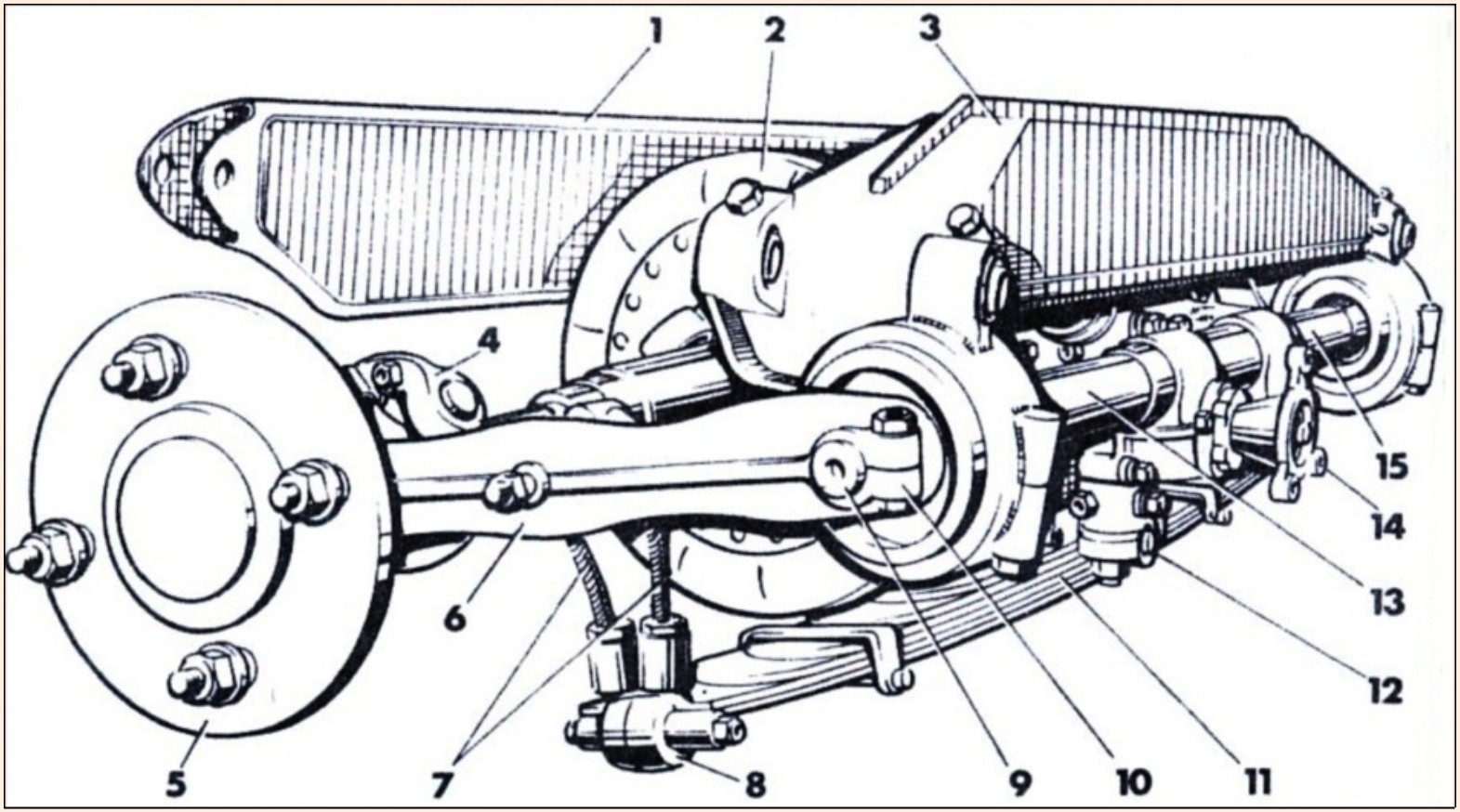
1
2
3
4
5
6
7
8
9
10
11
12
13
14
15
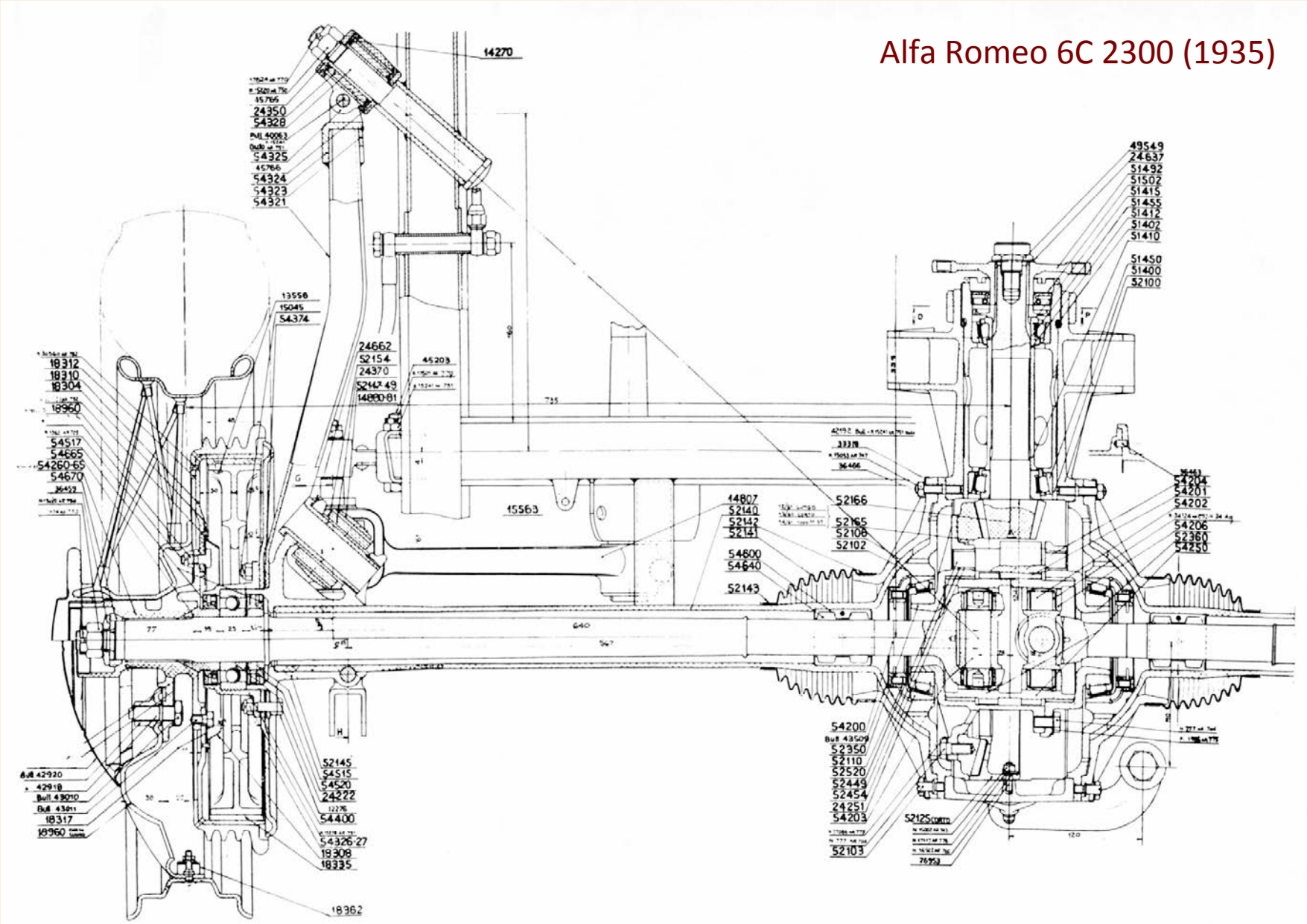
Alfa Romeo 6C 2300 (1935)